Aluminium Kühlkörperfassung

AKF-K39d-LN

Die AKF-K39d-LN ist eine abgestimmte Fassung für Niedervoltlampen 1000W/24V K39d. Durch den Kühlkörper und den Federspannring wird die Lampe weniger am Sockel thermisch und mechanisch belastet. Dadurch werden Luftzieher deutlich reduziert und die Lebensdauer der Lampe verbessert.

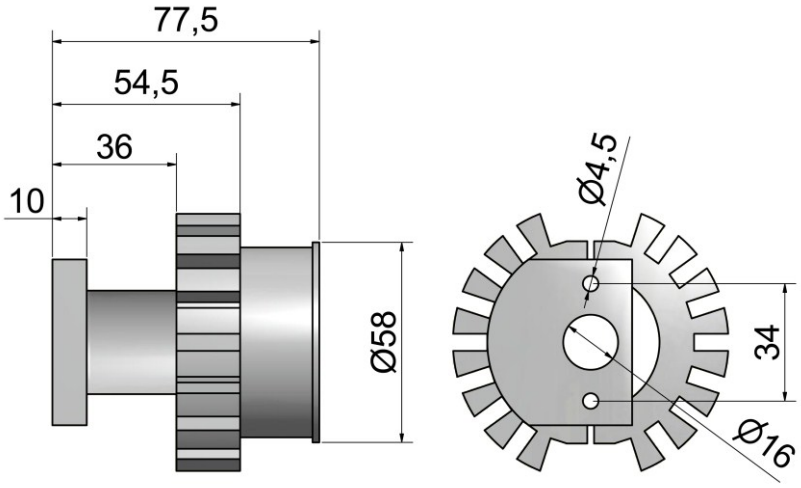

Merkmale:

• **Eigenschaften:**	– Für Limax und Narva Niedervoltscheinwerfer weitere Typen auf Anfrage – Aluminium Kühlkörper – Federspannring zum einfachen einstecken der Lampe
• **Maße:**	– Gewicht:0,25kg – Länge:80mm – Durchmesser:Ø80mm

Dipl.-Ing. Jens Adam
Geschäftsführer
Zum Wasserwerk 19, 15537 Erkner

Tel.: 03362/58510
Fax: 03362/585118
e-mail: limax-erkner@t-online.de
Homepage: www.limax-erkner.de

Stand: 24.01.2013