Profilscheinwerfer
AGO 2500 HMI 23°
AGO 2500 HMI 30°

Limax
Bühnen -und Studiobeleuchtung GmbH

interner Verdunkler
8bit oder 16bit Ansteuerung
elektronische Lampendimmung
Schließzeit veränderbar

Gobohalter A

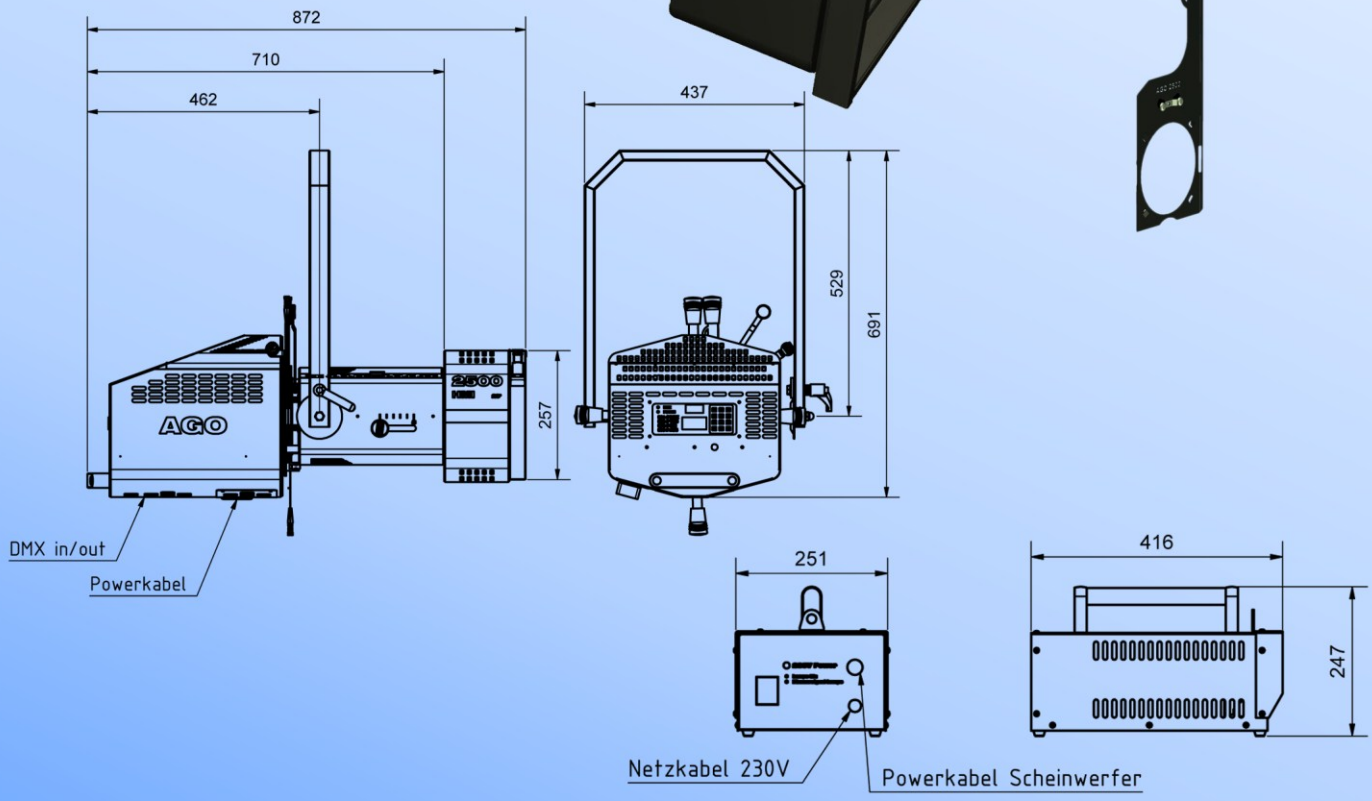

Dipl. -Ing. Jens Adam
Geschäftsführer
Zum Wasserwerk 19
15537 Erkner

Tel.: 03362/58510
Fax: 03362/585118
E-Mail: info@limax-erkner.de
Homepage: www.limax-erkner.de

Limax
BÜHNEN-UND STUDIOBELEUCHTUNG GMBH

Der AGO 2500 HMI ist Teil einer neuen Produktlinie. Einfache Bedienung kombiniert mit hervorragender Lichtqualität im gesamten Bereich prägen die Anwenderfreundlichkeit des Produktes.
Mechanische Lichtschwächung durch innenliegenden motorischen Verdunkler, Irisblende und 4fach-Schieber mit Gobo-Einschub ermöglichen eine kompakte Anwendung.

Technische Grundausstattung:

▪ **Optik**	– Lampe: HMI 2500 W/S kurze Bauform 240.000 lm / 500t(h) (im Lieferumfang enthalten) – Fassung: SFA 21, – Kondensoroptik mit Kaltlichtspiegel – AGO 2500 HMI mit Festoptik 23° – AGO 2500 HMI mit Festoptik 30°
▪ **Innen liegender Verdunkler**	– 8 Bit und 16 Bit – Ansteuerung – elektronische Lampendimmung bis 50%
▪ **Lampensteuerung**	– Start: manuell oder über DMX (Heißzündung)
▪ **Externes elektronisches Vorschaltgerät (PVG)**	– Gewicht: 14 kg – LBH: 410 mm x 245 mm x 250 mm – 2m Schuko Anschlussleitung – 3m Verbindungsleitung (PVG – Scheinwerfer)
▪ **Bedienmerkmale**	– Aufnahme für Farbwechsler 245 mm x 245 mm – Schieberpaket drehbar mit Projektionseinschub und Irisblende – Einfache DMX-Adressierung mit LED-Adressanzeige – Bügel durchschwenkbar – Farbfolieneinschub 245 mm x 245 mm – 24 V / 1 A / DMX – Bereitstellung für Farbscroller
▪ **Maße**	– Länge: 875mm – Höhe*: 690mm – Breite: 465mm – Gewicht: 27kg
▪ **Optionen**	– Farbfolienrahmen – Gobo-Halter – Farbscroller

* bei horizontaler Nullstellung des Scheinwerfers

Dipl.-Ing. Jens Adam
Geschäftsführer
Zum Wasserwerk 19, 15537 Erkner

Tel.: 03362/58510
Fax: 03362/585118
E-Mail: info@limax-erkner.de
Homepage: www.limax-erkner.de

Stand:27. Mai 2011